県高校新人バスケットボール大会
兼　北信越高校新人バスケットボール大会第一次予選会

期　　日　平成28年11月11日(金)・12日(土)・13日(日)
会　　場　福井商業高校(A・Bコート)　藤島高校(D・Eコート)
競技時間　11日(金)　第1試合 9:00　第2試合 10:40　第3試合 12:20　第4試合 14:00　第5試合 15:40
　　12日(土)　第1試合 9:30　第2試合 11:10　第3試合 12:50　第4試合 14:30
　　13日(日)　第1試合 9:30　第2試合 11:10　第3試合 12:50　第4試合 14:30

＜男子＞

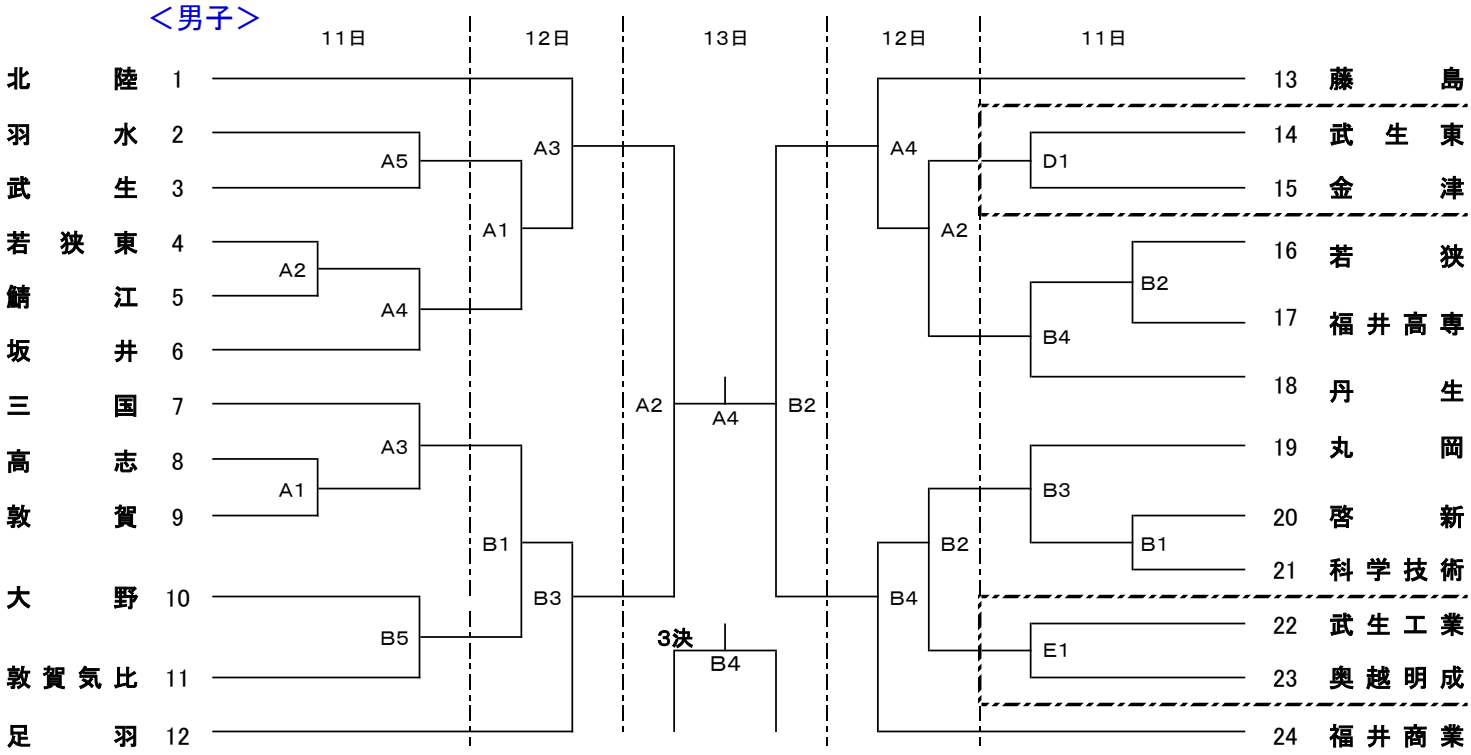

※ 会場:藤島高校

＜女子＞

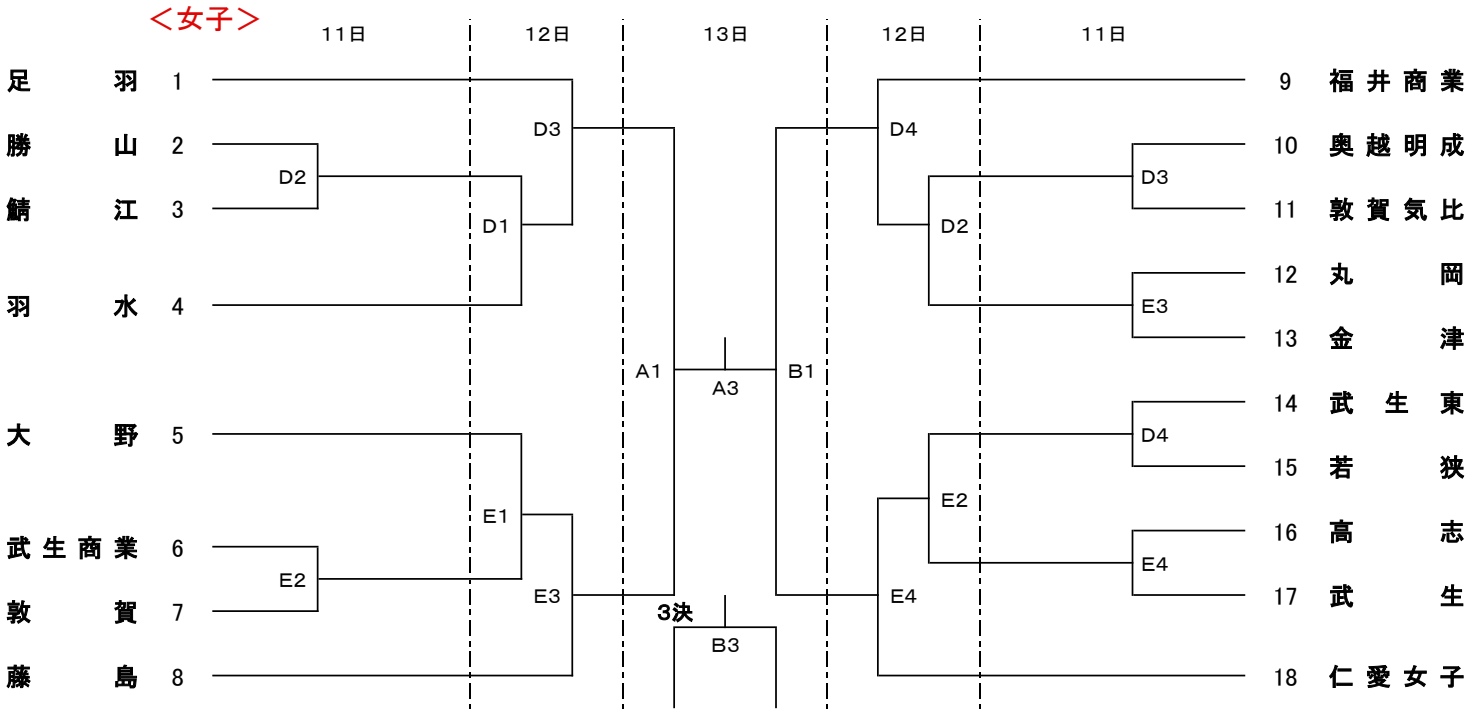

〔ベンチ〕　抽選番号の若い方がオフシャルに向かって右側とし、ユニホームは淡色、最初に攻めるバスケットは相手側とする。
〔オフシャル〕　(1・2日目) 第1試合のオフィシャルは、第2試合の各チームから4名を出して行う。
　　第2試合以降は、負けたチームから8名を出してオフィシャル・モップ拭きを行う。
　　(3日目)　第1試合のオフィシャルは、第2試合の両チームから4名を出して行う。
　　第2試合以降は、試合の終了したチームから4名出してオフィシャル・モップ拭きを行う。