## 【女子】

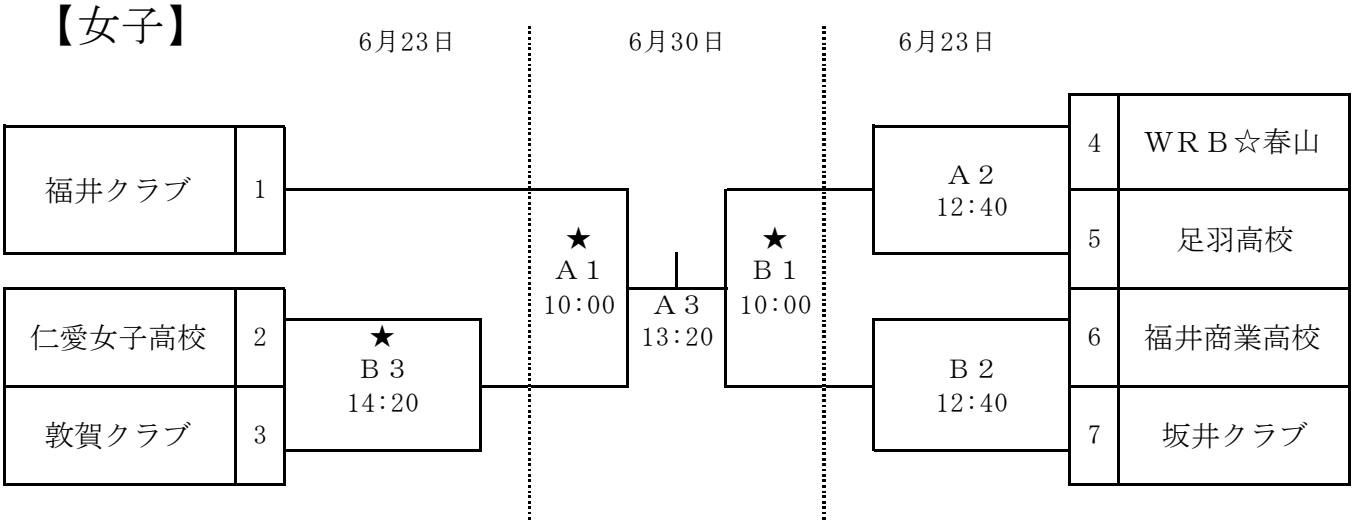
6月23日
6月30日
6月23日
福井クラブ
1
仁愛女子高校
2
敦賀クラブ
3
★
Ｂ３
14:20
★
Ａ１
10:00
Ａ３
13:20
★
Ｂ１
10:00
Ａ２
12:40
Ｂ２
12:40
4
ＷＲＢ☆春山
5
足羽高校
6
福井商業高校
7
坂井クラブ

## 【男子】

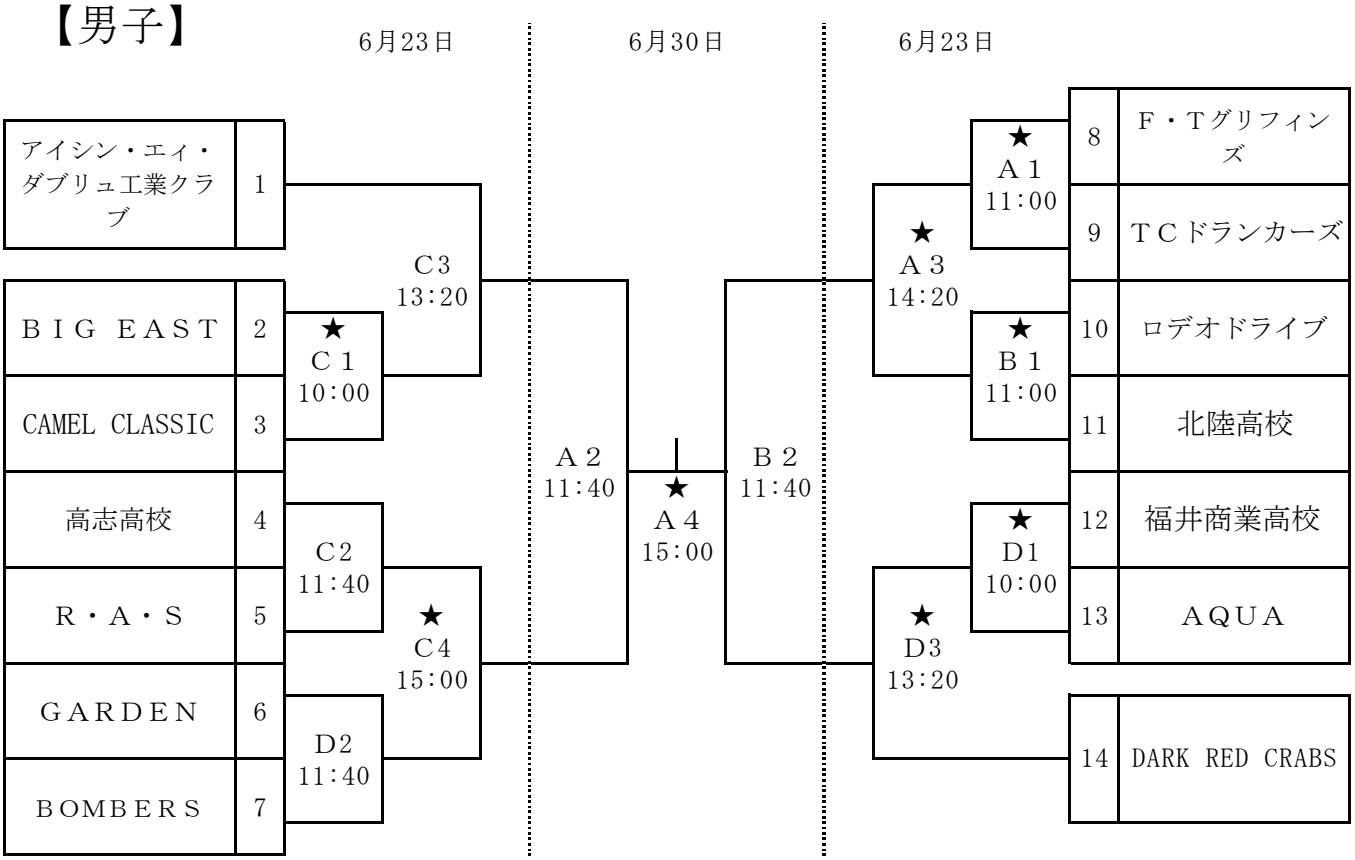
6月23日
6月30日
6月23日
アイシン・エィ・ダブリュ工業クラブ
1
ＢＩＧ ＥＡＳＴ
2
CAMEL CLASSIC
3
高志高校
4
Ｒ・Ａ・Ｓ
5
ＧＡＲＤＥＮ
6
ＢＯＭＢＥＲＳ
7
★
Ｃ１
10:00
C2
11:40
D2
11:40
C3
13:20
★
C4
15:00
Ａ２
11:40
★
Ａ４
15:00
Ｂ２
11:40
★
Ａ１
11:00
★
Ａ３
14:20
★
Ｂ１
11:00
★
D1
10:00
★
D3
13:20
8
Ｆ・Ｔグリフィンズ
9
ＴＣドランカーズ
10
ロデオドライブ
11
北陸高校
12
福井商業高校
13
ＡＱＵＡ
14
DARK RED CRABS